INSTRUCCIONES DE MONTAJE BIE25 LÍNEA 470

BOCA DE INCENDIO EQUIPADA SEGÚN NORMA UNE EN-671-1

POSIBLES ENTRADAS DE ALIMENTACIÓN: SUPERIORES, INFERIORES Y LATERALES

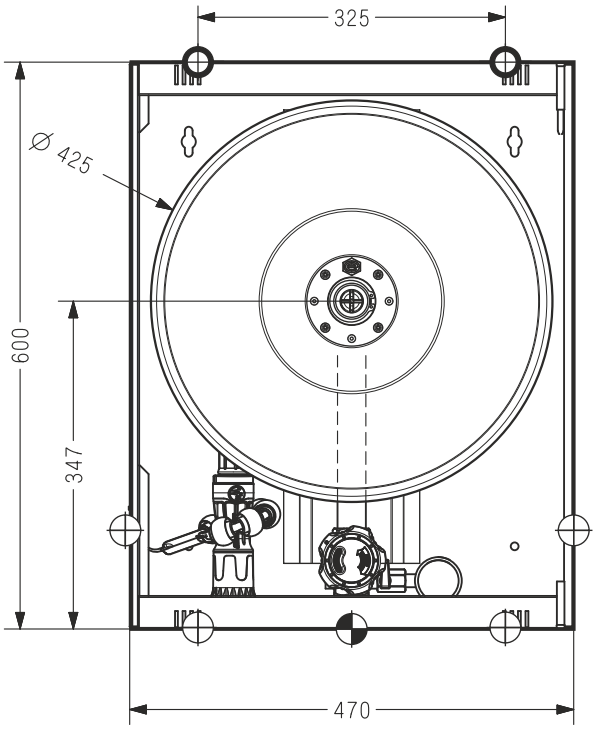

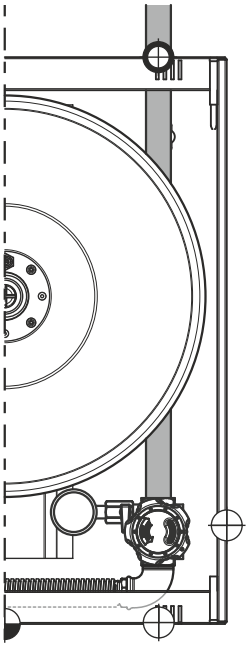

TOMA SUPERIOR
(lado izq. y der.)

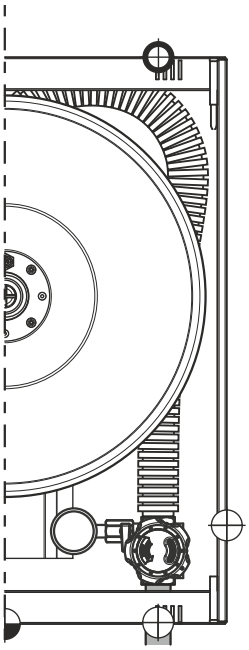

TOMA INFERIOR
(lado izq. y der.)

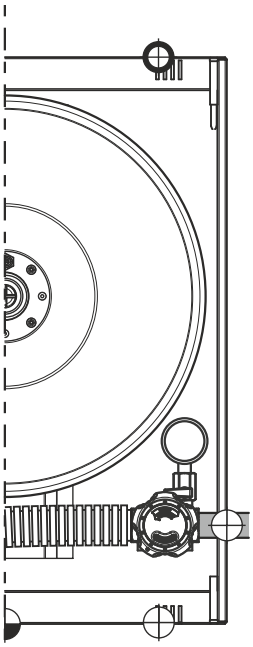

TOMA LATERAL
(lado izq. y der.)

- Entrada principal con latiguillo corto.
- Entrada con necesidad de Accesorio **latiguillo largo** y con manipulación* de eje de alimentación.
- Entrada con necesidad de Accesorio **latiguillo largo**, **batería Ref. KIT ES 470** y con manipulación* de eje de alimentación.

Manipulación del eje de alimentación: Cambiar la posición del eje liberandolo de su fijación al armario mediante tornillos y rotándolo 90º a izquierda o derecha, según la entrada seleccionada.*

ADVERTENCIAS Y CONSEJOS DE INSTALACIÓN

- PARA EVITAR PROBLEMAS EN LA INSTALACIÓN, UTILICE LOS PRE-TALADROS DEL ARMARIO
- ES SUMAMENTE IMPORTANTE QUE EL ARMARIO QUEDE PERFECTAMENTE NIVELADO, DE LO CONTRARIO PUEDE PROVOCAR UN CIERRE INCORRECTO DE LA PUERTA, ASÍ COMO ROZAMIENTOS NOS DESEADOS.

CERRADURA MODELO GLIDE / USO Y MANTENIMIENTO

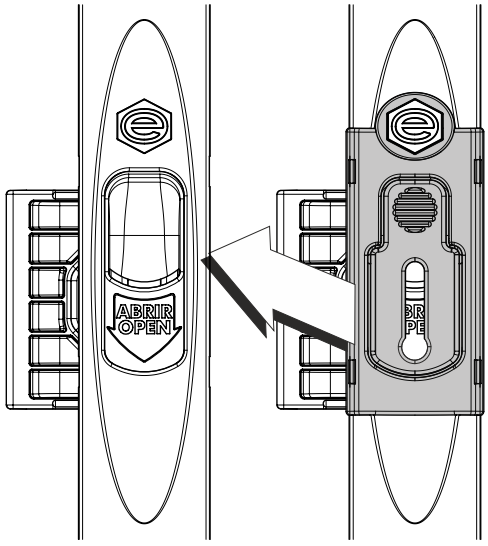

Para detectar que el armario no ha sido manipulado por personas NO AUTORIZADAS, insertar el precinto de seguridad una vez que se den por concluidos los trabajos de instalación.

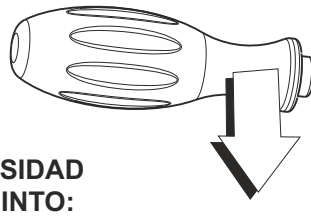

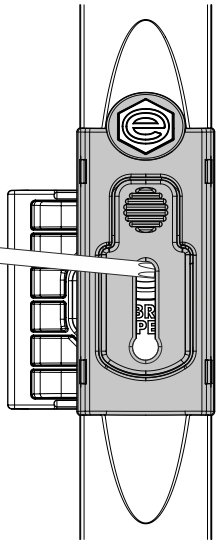

APERTURA SIN NECESIDAD DE ROMPER EL PRECINTO:
Se puede efectuar la apertura de la puerta sin romper el precinto de seguridad, introduciendo cualquier objeto fino (p.e. un destornillador, llave allen etc.) por la ranura del precinto y ejerciendo presión hacia abajo.

INSTALACIÓN DE LA B.I.E. PASO A PASO

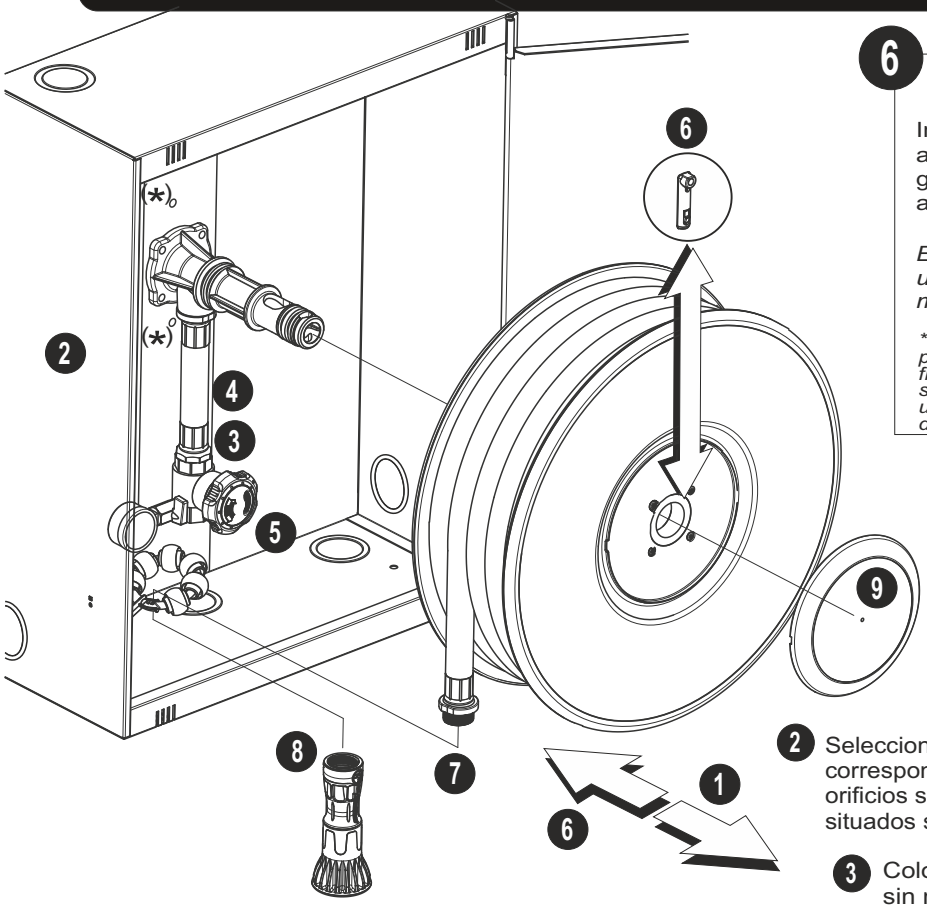

6 **RETENCIÓN MEDIANTE PASADOR**

Introducir el pasador, empujándolo hacia abajo hasta asegurarnos de que el gancho de retención se haya anclado.

*En este sistema también puede utilizar SEEGER de Ø **38 mm.** más arandela de fricción.*

**Para evitar operaciones innecesarias, el pasador o la SEEGER y la aranela de fricción (según versión del modelo) se suministrarán desmontados, ubicados dentro del film protector de la devanadera.*

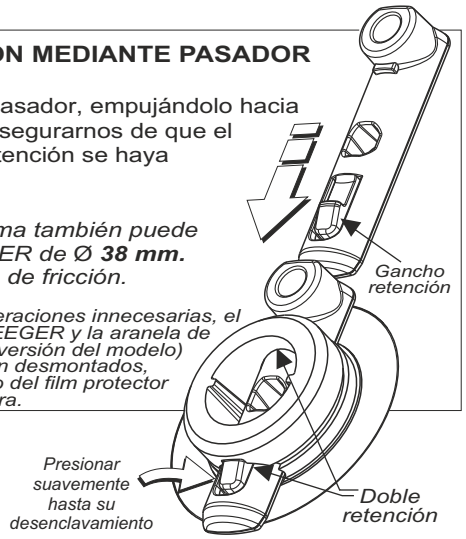

1 Descolgar devanadera. Liberarla del eje, según el sentido de la flecha.

2 Seleccionar la entrada de agua deseada y romper el pre-taladro correspondiente. ANCLAR EL ARMARIO, Fijarlo mediante los 4 orificios situados en las esquinas del fondo, más los 2 centrales (*) situados sobre y debajo de la vigueta.

3 Colocar la válvula a tubería (POSICIÓN DE CERRADO), sin montar el pomo reductor.

4 Roscar a latiguillo, teniendo la precaución de no olvidar la junta plana suministrada.

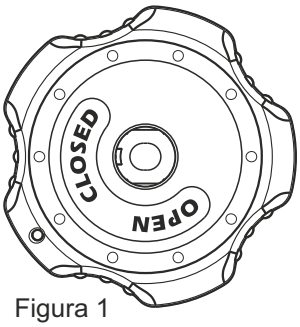

Figura 1

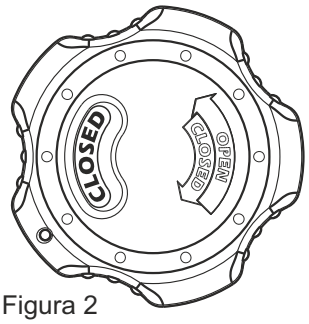

Figura 2

5 Montar el pomo reductor sobre la válvula.
Es conveniente respetar una medida de holgura mínima de 35 mm alrededor del volante de accionamiento.

5.1 Introducir el pomo sobre la válvula con las inscripciones **"OPEN"** y "**CLOSED"** según figura1.
El pomo debe entrar totalmente hasta hacer tope con la válvula.

Si el pomo está "invertido", verificar la posición de la chapa de arrastre, ésta NO entrará hasta su totalidad.
Buscar la posición correcta antes de su montaje en válvula, de forma que **"OPEN"** y **"CLOSED"** queden según figura1.

5.2 Fijar el pomo a la válvula mediante el tornillo suministrado.

5.3 Montar el escudo exterior con el visor permitiendo la lectura **"CLOSED"**, figura 2.

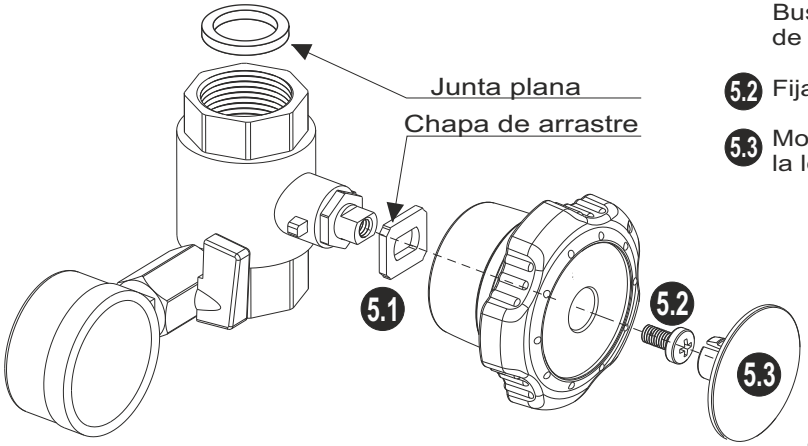

De no proceder según los pasos indicados, el funcionamiento de la válvula NO SERÁ EL CORRECTO, y por lo tanto tampoco el de la BIE.

6 Colgar la devanadera, fijarla según el sistema de retención suministrado.

¡¡¡ MUY IMPORTANTE !!!

EN LOS MODELOS CON RETENCIÓN MEDIANTE ANILLO: ANTES DEL LLENADO DE LA INSTALACIÓN CON AGUA, ASEGURESE DE QUE EL ANILLO SEEGER, ESTÁ PERFECTAMENTE MONTADO EN SU RANURA DE ALOJAMIENTO

7 Montar la lanza en el extremo de la manguera.

8 Poner el disco frontal embellecedor de la devanadera.

UNA VEZ FINALIZADA LA INSTALACIÓN, VERIFIQUE TODOS LOS PASOS INDICADOS, MEDIANTE APERTURA Y CIERRE DEL POMO.